男子シングルス

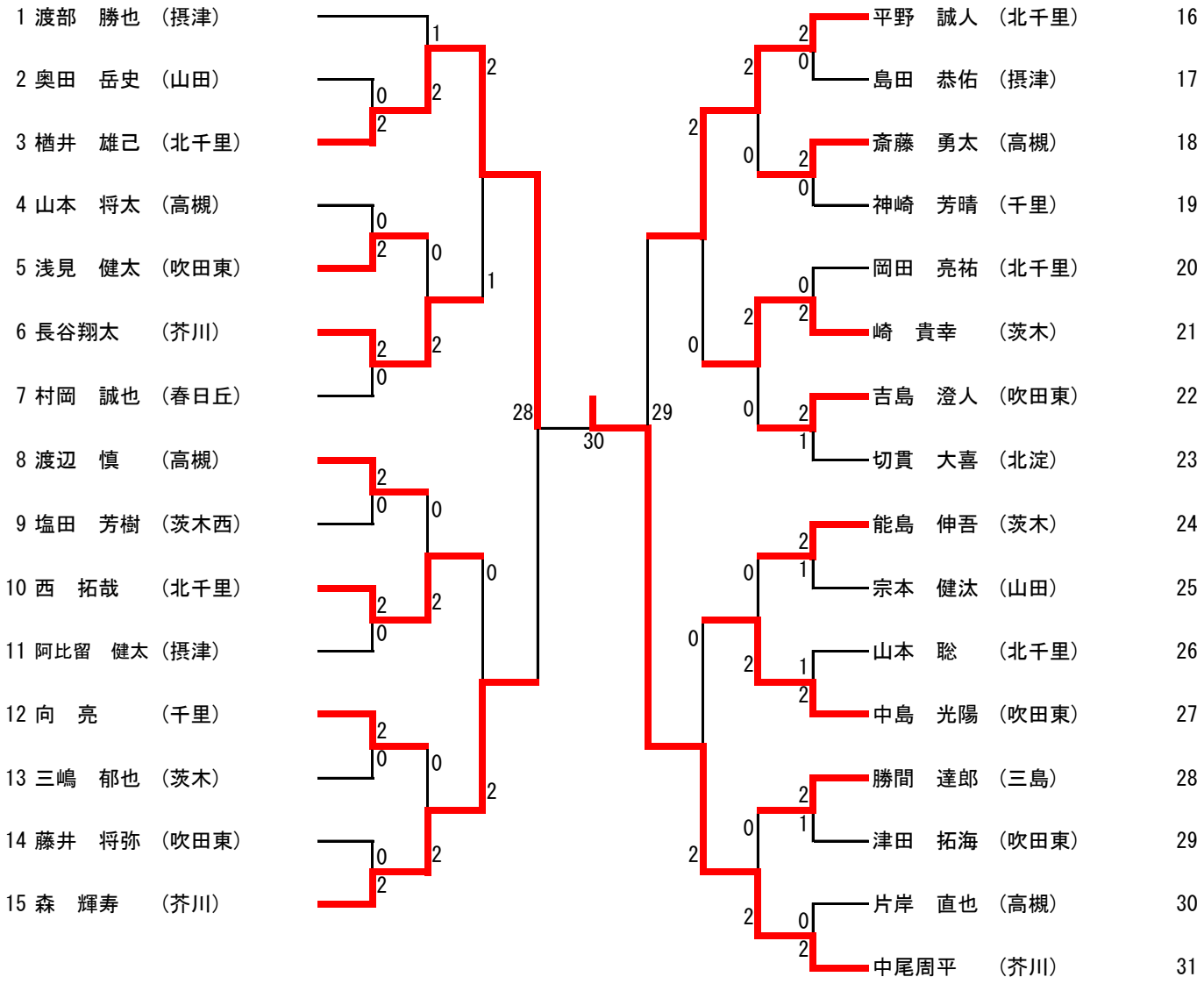
1 渡部　勝也　（摂津）
2 奥田　岳史　（山田）
3 楢井　雄己　（北千里）
4 山本　将太　（高槻）
5 浅見　健太　（吹田東）
6 長谷翔太　（芥川）
7 村岡　誠也　（春日丘）
8 渡辺　慎　（高槻）
9 塩田　芳樹　（茨木西）
10 西　拓哉　（北千里）
11 阿比留　健太（摂津）
12 向　亮　（千里）
13 三嶋　郁也　（茨木）
14 藤井　将弥　（吹田東）
15 森　輝寿　（芥川）
平野　誠人　（北千里）　16
島田　恭佑　（摂津）　17
斎藤　勇太　（高槻）　18
神崎　芳晴　（千里）　19
岡田　亮祐　（北千里）　20
崎　貴幸　（茨木）　21
吉島　澄人　（吹田東）　22
切貫　大喜　（北淀）　23
能島　伸吾　（茨木）　24
宗本　健汰　（山田）　25
山本　聡　（北千里）　26
中島　光陽　（吹田東）　27
勝間　達郎　（三島）　28
津田　拓海　（吹田東）　29
片岸　直也　（高槻）　30
中尾周平　（芥川）　31